Lensepumpe - Metabo KP200-35 ASF INOX

Art.nr.: 1395420



Allsidig kombi-senkepumpe for både rent- og skittenvann. Metabo KP 200-35 ASF INOX kombinerer høy kapasitet, flattsugende funksjon og robust konstruksjon i rustfritt stål for effektiv tømming, utpumping og sirkulasjon av vann.

Metabo KP 200-35 ASF INOX er en multifunksjons senkepumpe utviklet for håndtering av både rent- og skittenvann. Pumpen passer til utpumping fra beholdere, vannbassenger, oversvømte kjellere og andre områder med behov for rask vannfjerning.

Den flattsugende konstruksjonen gjør det mulig å pumpe rent vann ned til kun 1 mm vannstand, mens pumpen samtidig kan håndtere partikler opptil 35 mm ved bruk i skittenvann. Elektronisk flottørbryter med sensorer gir presis styring av start- og stopphøyde, og mulighet for tidsstyring gjør pumpen fleksibel til både drenering og vanning.

Quick-kobling med multiadapter gir enkel tilkobling av slanger uten behov for skruing. Det doble tetningssystemet beskytter pumpen ved bruk i forurenset vann, mens overbelastningsvern bidrar til sikker og driftssikker bruk. Den korrosjonsbestandige kapslingen i rustfritt stål gir lang levetid selv under krevende forhold.

Egenskaper:

- Nominell effekt: 620 W
- Maks kapasitet: 20 000 l/t
- Maks løftehøyde: 9 m
- Maks trykk: 0,9 bar
- Maks nedsenkingsdybde: 7 m
- Håndterer partikler opptil 35 mm
- Flattsugende ned til 1 mm ved rentvann
- Elektronisk flottørbryter med sensorstyring
- Tidsstyringsfunksjon for vanning og tømming
- Quick-kobling med multiadapter
- Dobbelt tetningssystem
- Overbelastningsvern
- Rustfritt pumpehus
- IP X8 kapslingsklasse

Vekt	5.6 kg
Kabellengde	10 m
HS kode	0
COO	-
Salgsenhet	STK
Hovedforpakning (stk)	0

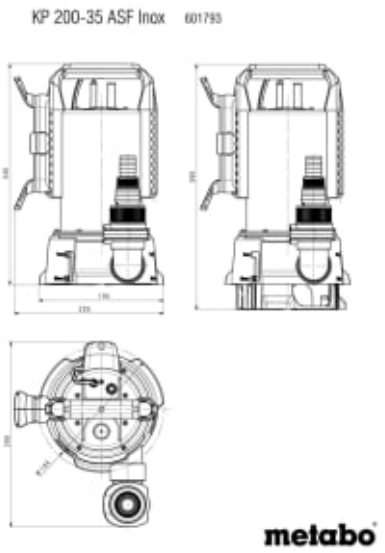
KP 200-35 ASF Inox 601793
metabo















+47 51 64 69 90
post@john-dahle.no
www.john-dahle.no









+47 51 64 69 90
post@john-dahle.no
www.john-dahle.no





Les mer om produktet her:
https://john-dahle.no/product?number=1395420