T-nut hammer-head nut 6 M4 VA

Art.nr.: 2401-3842536599



Vekt	0.01 kg
Materiale	Rustfritt stål
Gjengestørrelse:	M4 mm
Profilspor	6.0
ESD	true
Sporkapasitet (Fmax)	1700 N
Påkrevd tilbehør	Isolerende hette
Varemerke	rexroth
HS kode	73181639
COO	DEU
Salgsenhet	STK
Hovedforpakning (stk)	100

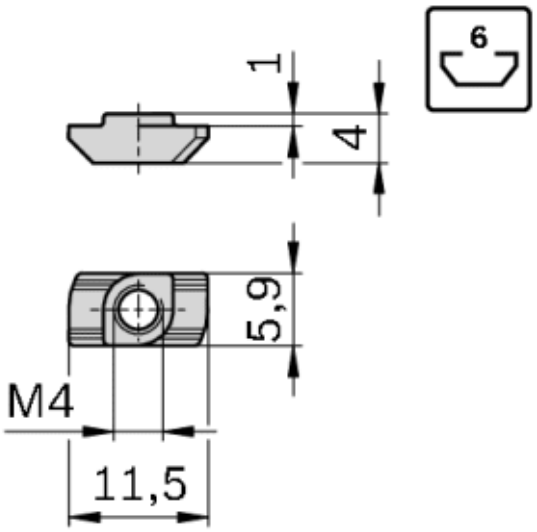

00109374

Les mer om produktet her:
https://john-dahle.no/product?number=2401-3842536599