Surrekrok med gaffel, grade 8



Robust surrekrok i Grade 8-materiale, utviklet for trygg og effektiv sikring av last. Den direkte gaffel-tilkoblingen gir en sterk og stabil forbindelse til kjetting, mens den fjærbelastede sikkerhetslåsen hindrer utilsiktet frakobling under belastning. Ideell for tøffe industrielle og byggrelaterte bruksområder.

Surrekroken er produsert i seigherdet Grade8 legeringsstål og gir høy styrke, slitestyrke og lang levetid i krevende arbeidsmiljøer. Den direkte clevisgaffelen gjør det enkelt å montere kroken direkte på kjettingleddet uten behov for ekstra koblingskomponenter, noe som reduserer vekt og kompleksitet i oppsettet.

En kraftig støpt, fjærbelastet sikkerhetsleppe i galvanisert stål holder lasten sikkert på plass og tåler røff behandling. Kroppen er pulverlakkert for økt korrosjonsmotstand og langvarig beskyttelse.

Produktfordeler

- Direkte clevis-design for enkel og sikker kjettingtilkobling
- Kraftig, fjærbelastet støpt sikkerhetslås
- Produsert i drop-forged, quenched & tempered Grade 8 legeringsstål
- Pulverlakkert for langvarig korrosjonsbeskyttelse
- Egnet for industri, transport, bygg og tung sikring av last

Farge	Gul
Materiale	Grade 8
Salgsenhet	STK



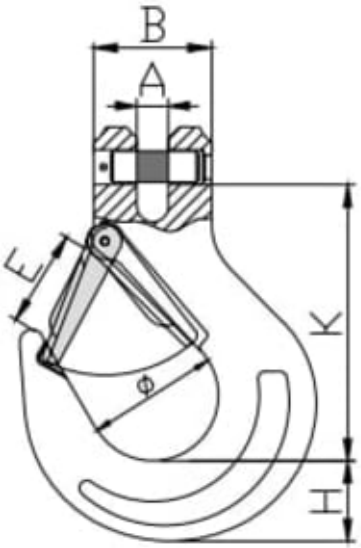

Les mer om produktet her:
https://john-dahle.no/product?number=VM-0210644