Fatklype - IPVK

Art.nr.: 2002110

IPVK fatklype har en selvlåsende mekanisme som gjør løftet sikkert. Klypen kan brukes enkeltvis eller i flerpartige skrev.

NB! Les bruksanvisningen nøye før bruk!

Vekt	1.6 kg
Kjeveåpning	17 mm
WLL	0.5 T
Modell	IPVK
HS kode	84311000
COO	-
Salgsenhet	STK
Hovedforpakning (stk)	0

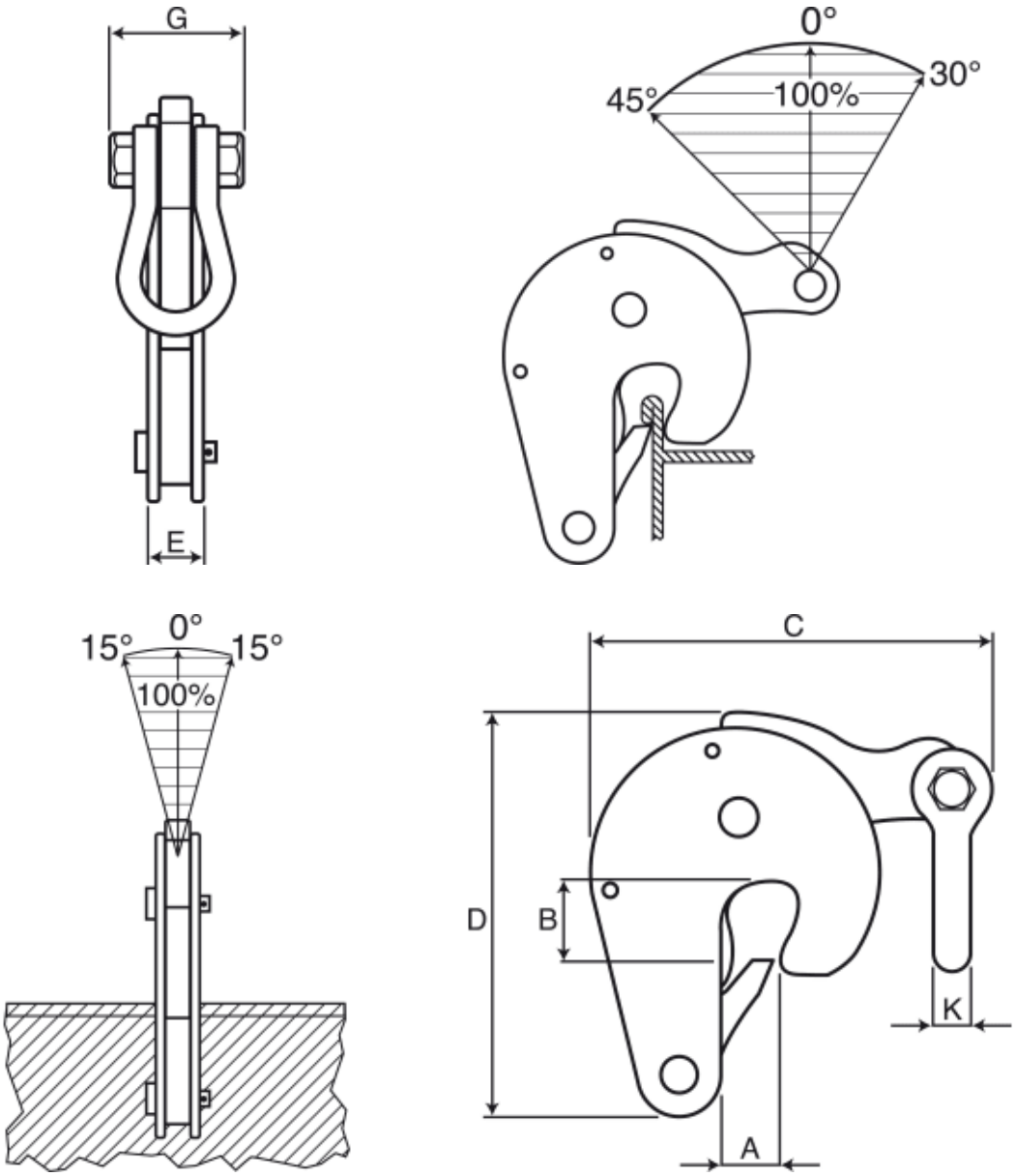

Les mer om produktet her:
https://john-dahle.no/product?number=2002110