Møllerblokk, enskivet

Møllerblokken er en tradisjonsrik kvalitetsblokk i metallisert stål. Alle blokker leveres med tette rullelagre. Blokkene i tabellen leveres med ovalt øye som standard. Andre oppheng, samt hunsvott, er tilgjengelig.



Materiale	Metalisert stål
Varemerke	Møllerblokk

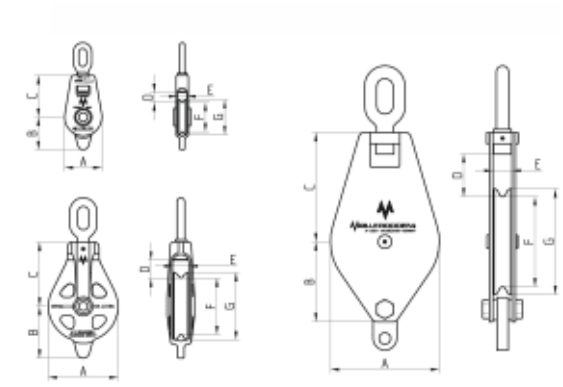

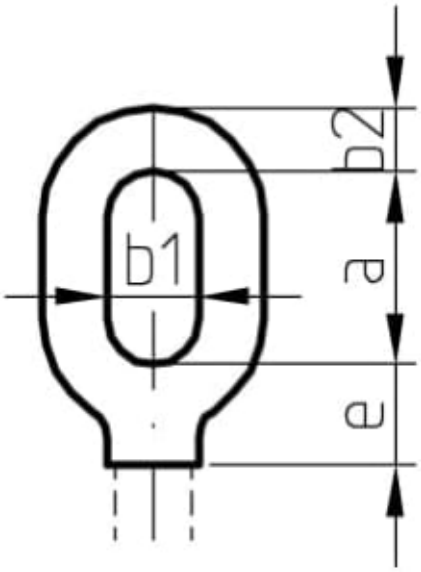

Les mer om produktet her:
https://john-dahle.no/product?number=Mollerblokk-enskivet